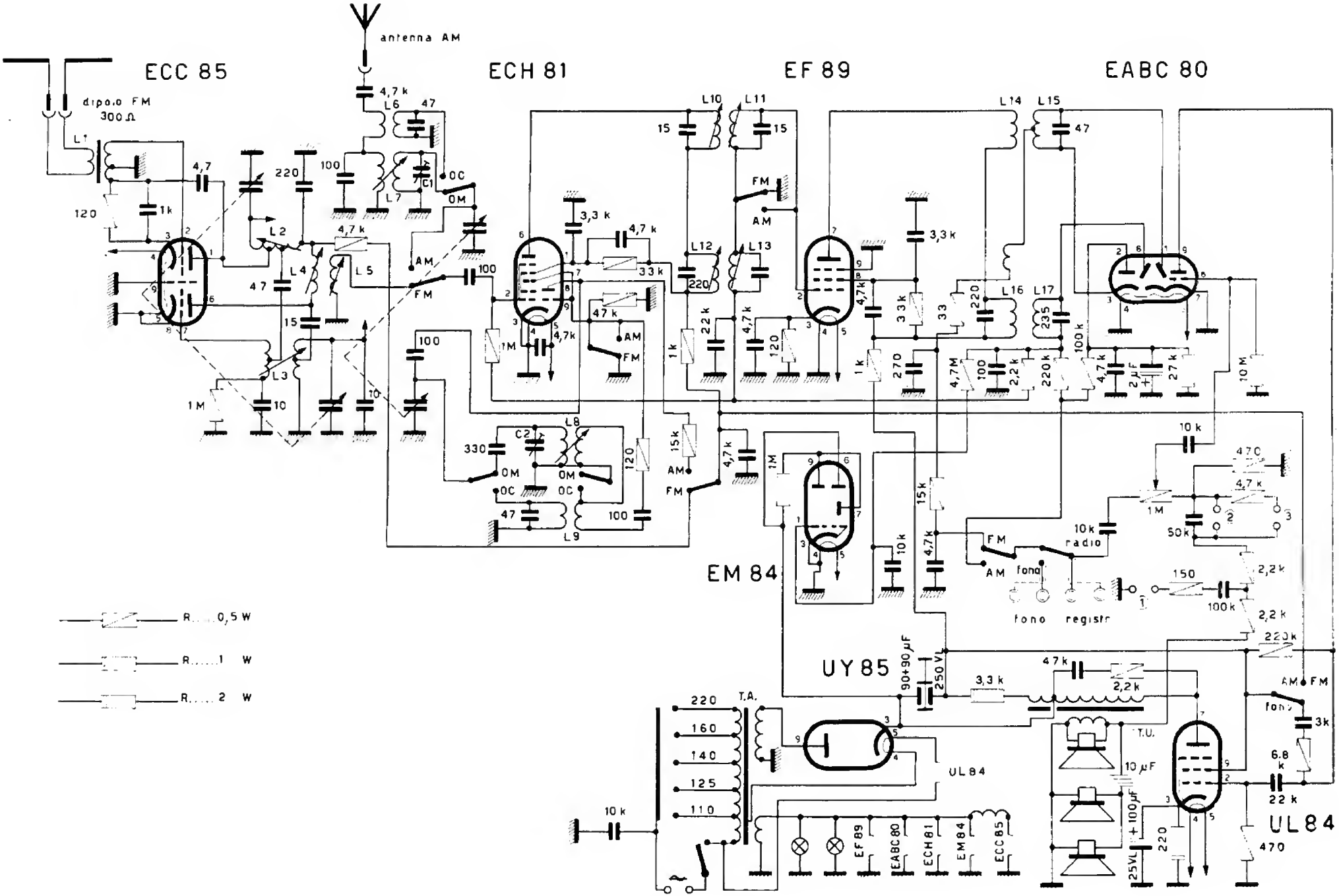

SCHEMA ELETTRICO DEL RADIORICEVITORE G.B.C. FM/65 LIVELY